Uporaba pri svetilkah: 1, 2, 3, 4, 5, 6, 7, 8, 9, 10 in 13

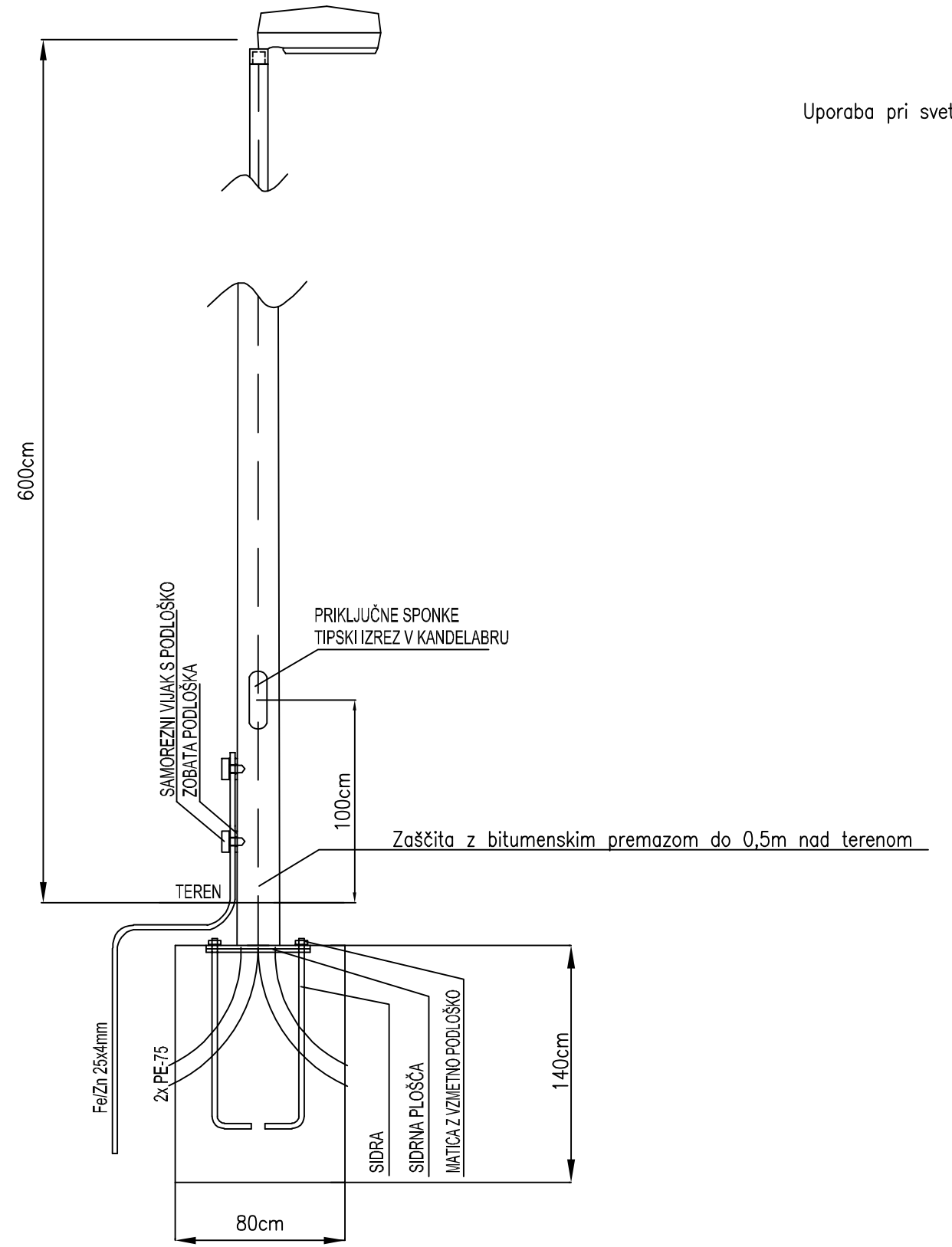

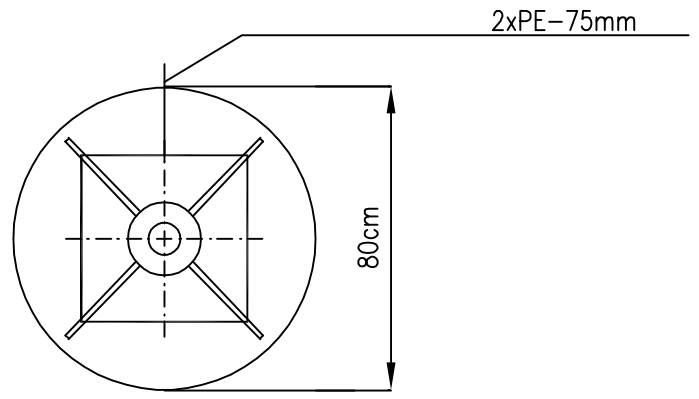

investitor:	Občina Hrastnik Pot Vitka Pavliča 5 1430 Hrastnik							
projektant:	Savaprojekt, d.d., Cesta krških žrtev 59, 8270 Krško							
naziv gradnje:	LK 122451 v Dolu do priključka na državno cesto							
del gradnje:								
VP:	Momir Bogdan, u.d.i.k.t.	IZS G-2527						
VN:	Momir Bogdan, u.d.i.k.t.	IZS G-2527						
SP:	Miha Bukovec. d.i.e.							
ime prikaza:	STEBER RAZSVETLJAVE, h=6m							
s.p. načrta:	2 - Načrt s področja gradbeništva 2/3 - Načrt gradbenih del za inštalacije							
datum:	merilo:	št. načrta/prikaza:	št. projekta:	vrsta dok.:	s.p. nač.:	št. risbe:	št. lista:	sprem.:
april 2026	/	SPK-2/3	25281-00	PZI	2/3	312	01	0

Ta načrt velja za pogodbeno določene namene.

A3